sanycces

Bergamo

Material / Material / Matériel / Material / Materiale

ceramicvitreous

Color / Colour / Couleur / Cor / Colore

Instalación / Installation / Installation / Instalação / Installazione

Sobre encimera
Over work top
Sur comptoir
A bancada
Da appoggio

Peso neto Net weight Poids net Peso netto Peso líquido (kg)	Peso de expedición Expedition Weigh Poids d'expédition Peso do expedição Peso spedizione (kg)	Volumen de expedición Expedition Volume Volume d'expédition Volume do expedição Volume spedizione (cmxcmxcm)
8	9,5	62,5x44x18

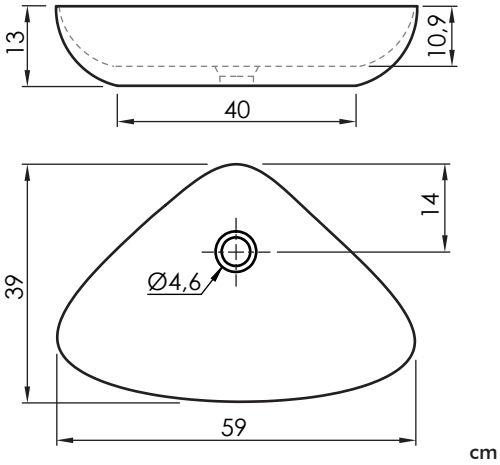

cm

Accesorios / Accesories / Accesories / Acessórios / Accessori

Desagüe click-clack
Waste
Bonde
Ralo
Scarico

Latón cromado/Chromed brass/Laiton chromé
Latão cromado/ottone cromato
REF:ACCLV001

Negro/Black/Bonde/Preto/Nero
REF:ACCLV001NM

Blanco brillo/ White shine/Éclat blanc/ Brilho branco/
Lucentezza bianca
REF: ACCLV001B

Sifón
Siphon
Siphon
Sifão
Sifone

Latón cromado/Chromed brass/Laiton chromé
Latão cromado/ottone cromato
REF:ACCLV002

Negro/Black/Bonde/Preto/Nero
REF:ACCLV002NM

Sifón flexible PP universal
PP universal flexible siphon
Siphon universel flexible PP
Sifão universal flexível PP
Sifone Flessibile universale PP

Latón cromado/Chromed brass/Laiton chromé
Latão cromado/ottone cromato
REF: ACCLV003

La empresa se reserva el derecho a modificar o retirar cualquier producto, equipamiento o componente presente en este documento sin previo aviso.
The company reserves the right to modify or withdraw any product, equipment or component in this document without notice.
La societé se réserve le droit de modifier o retirer tous les produits, équipements ou composants de ce document sans préavis.
A empresa se reserva o direito de modificar ou retirar qualquer produto, equipamento ou componente presente neste documento, sem aviso prévio.
La società si reserva il diritto di modificare o ritirare qualsiasi prodotto, materiale o componente in questo documento senza preaviso.